exar®

UCHWYT DO KRĘGÓW BETONOWYCH KBK

KOMSTAL

ODPORNY NA KOROZJĘ

PN-EN 13155

STAL

4
WSPÓŁCZYNNIK BEZPIECZEŃSTWA

50°C
-10°C

INSTRUKCJA OBSŁUGI

www.exar.eu

KOMSTAL | ODPORNY NA KOROZJĘ | STAL | PN-EN 13155 | WSPÓŁCZYNNIK BEZPIECZEŃSTWA 4 | 50°C ↕ -10°C

1. PRZEZNACZENIE

Uchwyty do kręgów betonowych KBK służą do podnoszenia kręgów betonowych o ścianach o różnej szerokości prostych zgodnych z DIN 4034, o średnicy wewnętrznej do Ø3000 mm; niesymetrycznie zbieżnych kręgów betonowych; wszelkich innych elementów okrągłych, np. rur stalowych itp.Zawiesie to należy używać tylko do kręgów suchych i twardych, oraz posiadających gładkie pionowe ścianki

2. OGÓLNA CHARAKTERYSTYKA UCHWYTU

- składa się z jednego ogniwa głównego, trzech cięgien łańcuchowych klasy 8 oraz trzech uchwytów,
- uchwyty posiadają regulowany zakres chwytania,
- ząbkowane elementy docisku chwytaka zapewniają pewny i mocny chwyt,
- do stosowania do elementów okrągłych,
- uchwyt łatwy i wygodny w obsłudze,
- pewny chwyt i bezpieczne podnoszenie,
- solidna konstrukcja zapewniająca dużą żywotność,
- przeznaczony do pracy w ciężkich warunkach,
- współczynnik bezpieczeństwa: 4,
- stal w klasie 8 (wytrzymałość na rozciąganie 800 N/mm²),
- zakres pracy od -10°C do +50°C.

3. BUDOWA I DANE TECHNICZNE

Zawiesie składa się z trzech cięgien łańcuchowych klasy 8 z których każde zakończone jest uchwytem typu GDA. Cięgna posiadają haki skracające umożliwiające regulację długości łańcucha. Zawiesie montowane jest do haka dźwignicy przez ogniwo główne. Uchwyty typu GDA posiadają regulowany zakres chwytania dzięki przestawnemu sworzniowi. Element dociskowy uchwytu posiada zęby zapewniające wbijanie się w ściankę kręgu nie powodując poślizgu. Każdy uchwyt wyposażony jest w rączkę do przenoszenia.
W dalszej części instrukcji komplet cięgien z uchwytami będzie nazywany w sposób skrócony: „zawiesie".

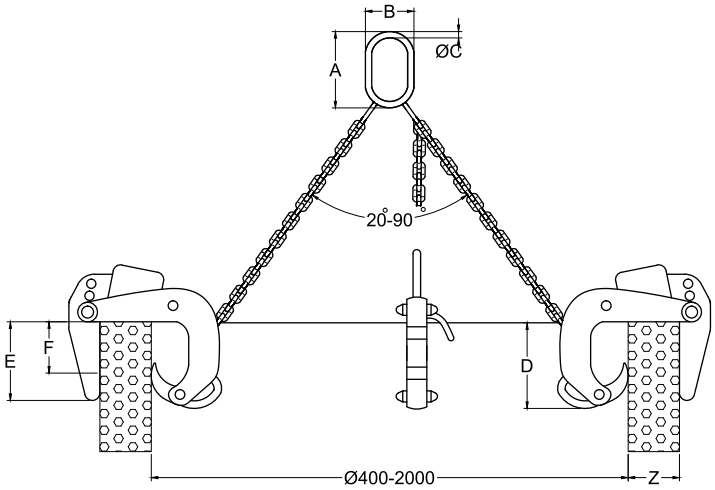

Kod	WLL (t)	R zakres chwytania (mm)	średnica (mm)	L (mm)	A (mm)	B (mm)	C (mm)	W (mm)	E (mm)	H (mm)	D (mm)	Waga kg/szt
KBK 1,5	1,50	40-120	2000	1500	135	75	18	340	230	345	50	29,0
KBK 2,1	2,10	40-120	3000	2500	160	90	22	360	220	420	50	53,0
KBK 3,0	3,00	50-180	2500	2000	160	90	23	470	275	470	65	78,0
KBK 4,0	4,00	90-220	3000	2500	160	90	23	470	275	480	65	90,0

UWAGA !!!
Przed pierwszym użyciem zawiesia należy starannie przeczytać niniejszą instrukcję i ściśle stosować się do jej zaleceń.

4. OGÓLNE ZASADY UŻYTKOWANIA

- Przed pierwszym użyciem należy upewnić się czy zawiesie posiadają czytelną tabliczkę znamionową oraz komplet niezbędnych dokumentów, a także zbadać dokładnie wszystkie elementy, w celu wykluczenia uszkodzeń spowodowanych nieprawidłowym transportem lub magazynowaniem;
- Przed każdym użyciem należy sprawdzić wizualnie stan zawiesia w celu wykrycia ewentualnych uszkodzeń,oraz sprawdzić czy pomiędzy zębami docisków nie zalegają kawałki betonu, a jeśli tak, należy je usunąć;
- Oprócz niniejszej instrukcji należy przestrzegać wszystkie zasady bezpieczeństwa i higieny pracy obowiązujące na terenie wykonywanych prac;
- Jeżeli występują rozbieżności zasad obowiązujących na terenie wykonywanych prac oraz zasad podanych w niniejszej instrukcji, należy zastosować się do tych bardziej restrykcyjnych ze względu na bezpieczeństwo pracy;
- Zawiesia nie należy używać do transportowania innych ładunków niż te do których zostało przeznaczone;
- Zawiesie należy używać tylko do kręgów zgodnych z DIN 4034;
- Nigdy nie należy przeciążać zawiesia ładunkiem o masie większej niż dopuszczalna;
- Kręgi których masa nie jest znana nie powinny być transportowane;
- Nie należy używać zawiesia w środowisku kwaśnym i agresywnym chemicznie;
- Dozwolony przedział temperatur pracy to od -10°C do +50°C;
- Miejsca przeprowadzanych operacji powinny być uprzątnięte i do nich przygotowane;
- Dokonywanie modyfikacji zawiesia na własną rękę jest zabronione;

- Nie należy używać zawiesia uszkodzonego w jakikolwiek sposób lub pracującego nieprawidłowo;
- Należy używać rękawic ochronnych do manipulowania zawiesiem;
- Przed przystąpieniem do operacji podnoszenia należy ustawić odpowiedni zakres chwytania każdego uchwytu oraz dopasować długość cięgien łańcuchowych do średnicy kręgu;
- Kąty pomiędzy cięgnami powinny wynosić od 20° do 90°;
- Należy upewnić się, czy docisk zębaty obraca się swobodnie bez nadmiernego oporu;
- Uchwyty należy zawsze zakładać na górną krawędź kręgu, aż górne ramię uchwytu siądzie na powierzchni kręgu, oraz dociskiem zębatym do wewnątrz;
- Uchwyty należy równomiernie rozmieścić na obwodzie kręgu (co 120°);
- Uchwyty należy tak rozmieścić na kręgu, aby cięgna łańcuchowe nie były skręcone lub nienaturalnie ułożone;
- Należy zawsze zwrócić uwagę, czy miejsca w których są zakładane uchwyty nie posiadają uszkodzonych powierzchni, mogących wpłynąć negatywnie na zaciskanie się docisku zębatego;
- Zawiesie można używać tylko do kręgów suchych i twardych;
- Przed przystąpieniem do operacji należy powiadomić o zamierzonym działaniu wszystkie osoby znajdujące się w pobliżu;
- Należy upewnić się, że krąg będzie stabilny po podniesieniu;
- Należy zawsze wstępnie podnieść krąg minimalnie nad powierzchnię i kontynuować operację tylko jeśli żaden z uchwytów nie uległ nadmiernemu poślizgowi;
- Podczas transportu niedozwolone są: kołysanie, podrywanie, wstrząsy, uderzenia, nadawanie sił bocznych ładunkowi, natomiast transport powinien przebiegać powoli i uważnie;
- Przebywanie bądź przemieszczanie ludzi pod transportowanym kręgiem lub w obszarze transportowania kręgu jest absolutnie zabronione;
- Nie należy przeprowadzać żadnych operacji na transportowanym kręgu;
- Pozostawianie obciążonego zawiesia bez nadzoru jest zabronione;
- Uchwyt powinien automatycznie zwolnić krąg po odciążeniu, jednak przy dużym zakleszczeniu może być konieczna pomoc operatora przed ściągnięciem uchwytu z kręgu;
- Nie należy na siłę wyszarpywać uchwytów zakleszczonych.

5. KONSERWACJA

- Należy dbać o to, aby zawiesie było czyste i nieuszkodzone;
- Należy zawsze wyczyścić dociski zębate z kawałków betonu, które mogą zalegać pomiędzy zębami (należy przy tym uważać, aby nie uszkodzić zębów);
- Należy dbać o to, aby tabliczka znamionowa była czytelna podczas całego okresu eksploatacji zawiesia;
- Nie należy zakrywać lub zamalowywać elementów zawiesia, w taki sposób, aby mogło to spowodować trudności w wykryciu ewentualnych defektów;
- Po zakończonej pracy zawiesie należy przechowywać w czystym i suchym magazynie, nie narażone na działanie czynników atmosferycznych i chemicznych.

6. KRYTERIA WYCOFANIA UCHWYTU Z UŻYTKOWANIA

- Przed każdym użyciem zawiesie należy zbadać wizualnie w celu wykrycia ewentualnych defektów, mogących wpłynąć na bezpieczeństwo pracy, takich jak pęknięcia, wytarcia, wyciągnięcia, korozja, deformacje, itp.;

- Zawiesie należy poddać szczegółowej kontroli w okresie nie przekraczającym 12 miesięcy, w celu sprawdzenia dokładnie wszystkich elementów. Zaleca się skrócenie tego okresu, gdy wymagają tego ciężkie warunki pracy, lub w przypadku wystąpienia sytuacji nadzwyczajnej, która mogła spowodować jego uszkodzenie;
- Szczegółową kontrolę powinna przeprowadzać osoba kompetentna wyznaczona przez użytkownika, a jej wyniki powinny być zapisywane i przechowywane do wglądu;
- Zawiesie należy wycofać z dalszego użytku, oraz poddać naprawie jeśli to możliwe, gdy:
  - stwierdzono pęknięcie, wygięcie lub deformację jakiegokolwiek elementu;
  - nastąpiło wytarcie jakiegokolwiek elementu zawiesia powodujące utratę grubości o więcej niż 10% jego wartości nominalnej (patrz tabele kontrolne);
  - nastąpiło wydłużenie podziałki ogniw łańcucha (patrz tabele kontrolne);
  - nastąpiło wytarcie jakiegokolwiek elementu uchwytu powodujące utratę grubości o więcej niż 10% jego wartości nominalnej;
  - nastąpiło powiększenie gardzieli uchwytu o więcej niż 5% jej wartości nominalnej;
  - wykryto korozję mogącą wpłynąć na bezpieczeństwo pracy;
  - stwierdzono wytarcie zębów docisku zębatego powodujące utratę ich wysokości o więcej niż 10% ich wartości nominalnej;
  - stwierdzono wyłamanie się zęba lub zębów docisku;
  - tabliczka znamionowa jest nieczytelna;
- Naprawa zawiesia na własną rękę jest zabroniona i należy skontaktować się ze sprzedawcą;
- Po każdej naprawie zawiesie musi zostać przetestowane;
- Każde zawiesie wykluczone z dalszego użytku należy oznaczyć w widoczny sposób

OGNIWO ZBIORCZE UCHWYTU KBK	WYMIARY (mm)		KBK 2,1 t	KBK 3,0	KBK 4,0
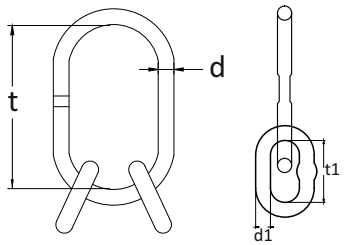	d	nom.	21	22	22
		min.	18,9	19,8	19,8
	t	nom.	160	160	160
		min.	168	168	168
	d1	nom.	16	16,5	16,5
		min.	14,4	14,9	14,9
	t1	nom.	70	71	71
		min.	73,5	74,6	74,6

Tabela wymiarów kontrolnych ogniwa zbiorczego uchwytu KBK:

OGNIWO ŁĄCZĄCE UCHWYTU KBK	WYMIARY (mm)		KBK 2,1 t	KBK 3,0	KBK 4,0
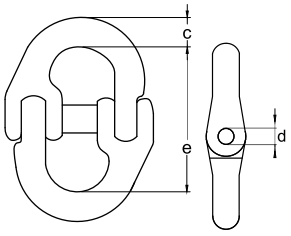	d	nom.	6,2	5,9	5,9
		min.	5,6	5,3	5,3
	c	nom.	10	9,5	9,5
		min.	9	8,6	8,6
	e	nom.	61	60	60
		min.	64	63	63

Tabela wymiarów kontrolnych ogniwa łączącego uchwytu KBK:

ŁAŃCUCH KLASY 8	WYMIARY (mm)		KBK 2,1 t	KBK 3,0	KBK 4,0
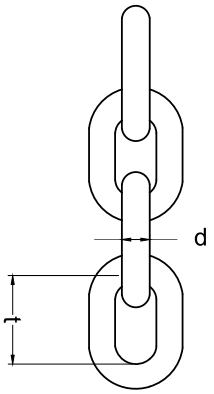	d	nom.	8	8	8
		min.	7,2	7,2	7,2
	t	nom.	24	24	24
		min.	25,2	25,2	25,2

Tabela wymiarów kontrolnych łańcucha klasy 8 dla uchwytu KBK:

SWORZEŃ Z DOCISKU	WYMIARY (mm)		KBK 2,1 t	KBK 3,0	KBK 4,0
	d	nom.	8	9	9
		min.	7,2	8,1	8,1

Tabela wymiarów kontrolnych sworznia z docisku uchwytu KBK:

7. UTYLIZACJA

Uchwyty do kręgów betonowych KBK powinny być zawsze sortowane / złomowane jako ogólny złom stalowy.

8. ZASTRZEŻENIA

EXAR / KOMSTAL zastrzega sobie prawo do zmiany konstrukcji produktów, materiałów, specyfikacji lub instrukcji bez wcześniejszego powiadomienia i bez zobowiązań wobec innych osób. Jeżeli jedna produkt zostanie zmodyfikowany w jakikolwiek sposób lub jeżeli zostanie połączony z niekompatybilnym produktem/komponentem, nie ponosimy odpowiedzialności za skutki w odniesieniu do bezpieczeństwa produktu.

9. ZGODNOŚĆ Z OBOWIĄZUJĄCYMI NORMAMI

Niniejszym potwierdza się, że uchwyty do kręgów betonowych KBK opisane powyżej są zgodne z normą PN-EN 13155

10. GWARANCJA ORAZ WSPARCIE SERWISOWE

W celach gwarancyjnych oraz wsparcia serwisowego należy kontaktować się z producentem lub lokalnym sprzedawcą zawiesi.

KOMSTAL Michał Kowejsza
ul. gen. Maczka 71B,
43-310 Bielsko-Biała
NIP: 796 206 98 37